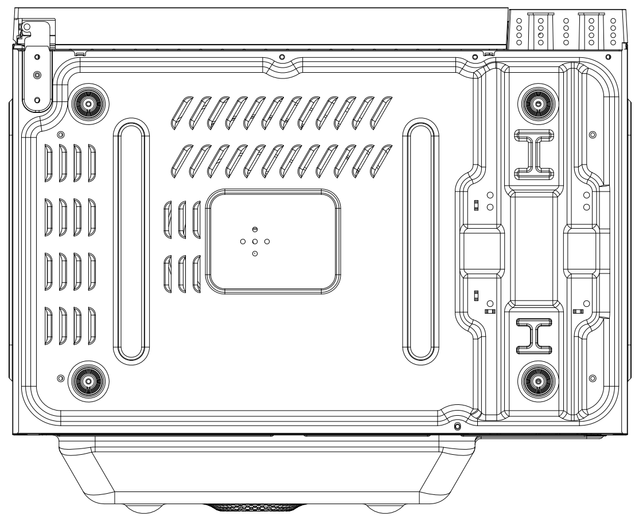

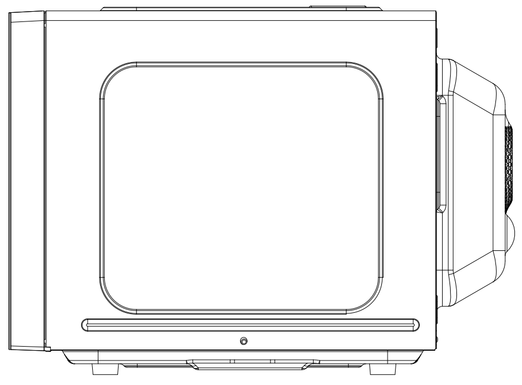

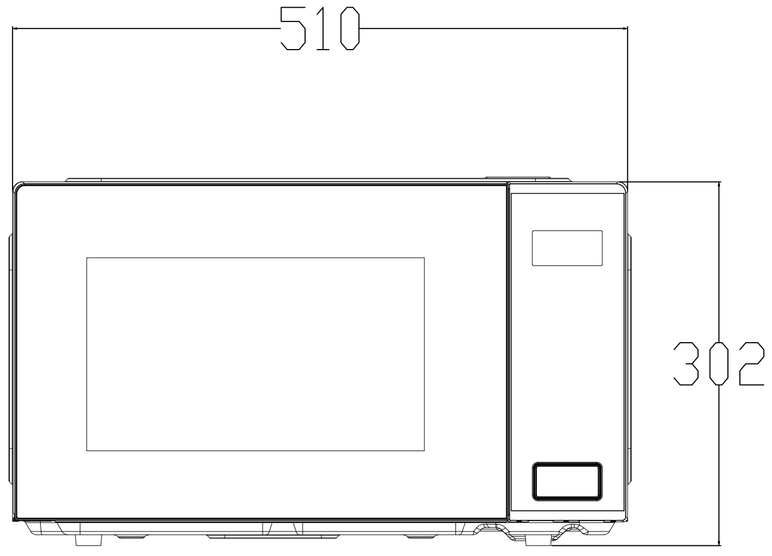
510
302

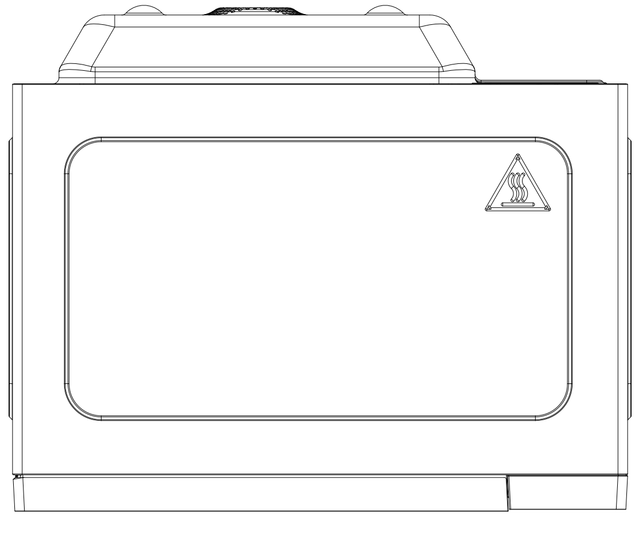

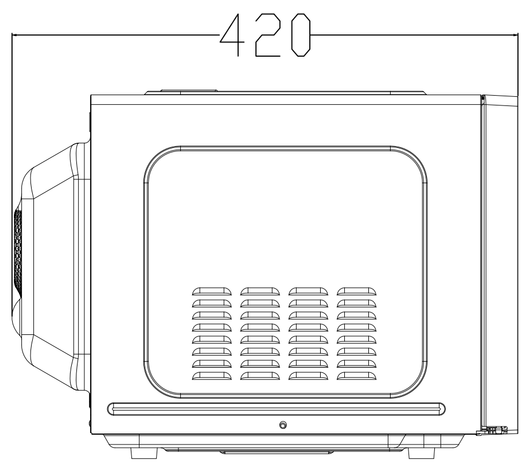
420

